2010年11月ミズノ杯リトルリーグ秋季関東選手権大会

主管 東関東連盟千葉市リトルリーグ球場

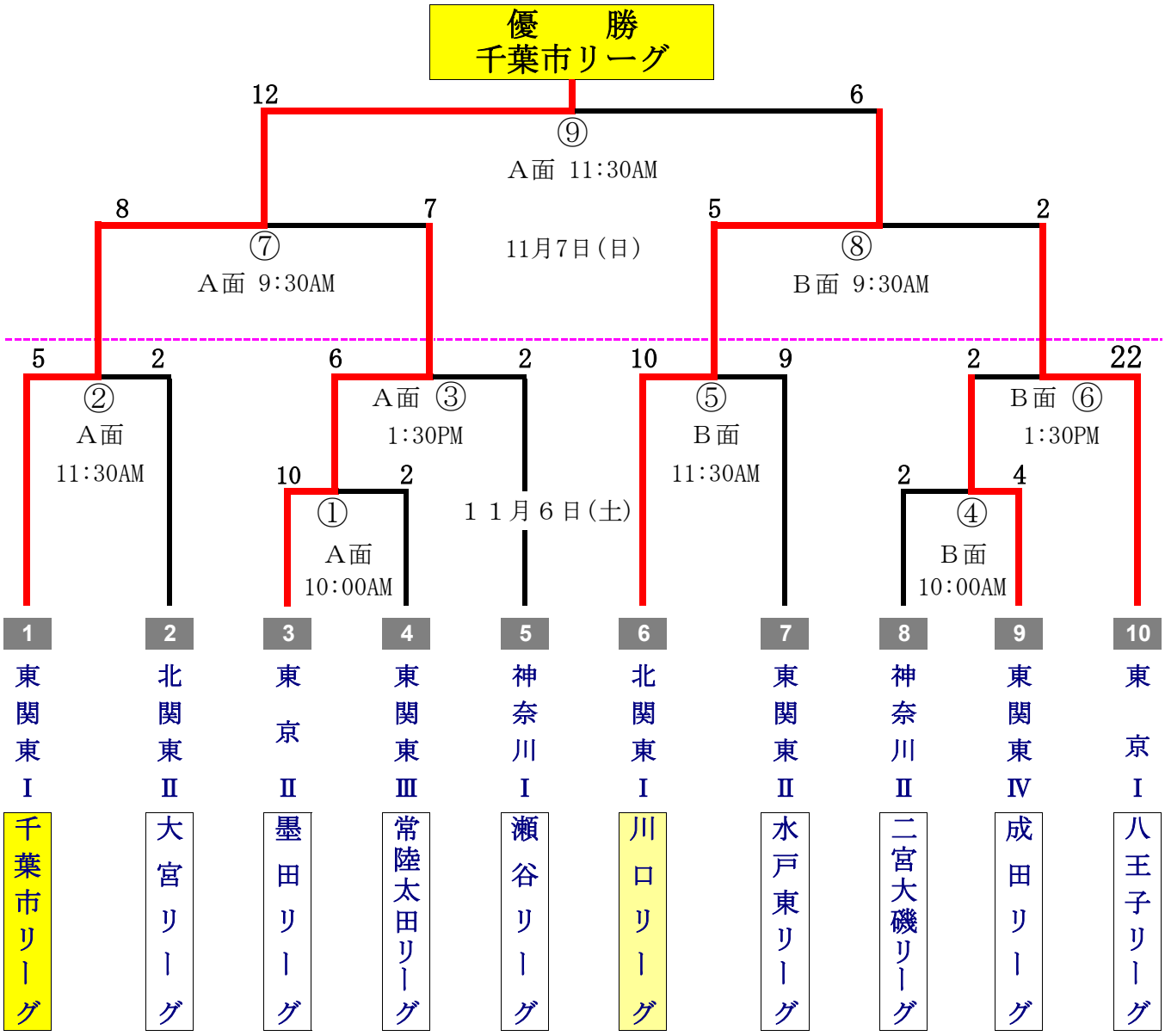

11月6日	試合時間
	10:00AM
	11:30AM
	1:30PM

11月7日	試合時間
	9:30AM
	11:30AM

	平成22年11月6日	平成22年11月7日
A面、大会本部	① ② ③	⑦ ⑨
B面	④ ⑤ ⑥	⑧

開 催 日 時：平成22年11月6日(土)、11月7日(日) 2 日間　雨天の場合当日朝６時に決定
開会式11月6日(土)午前8時30分集合、9時00分スタート

大 会 会 場：千葉県市原市喜多601、千葉市リトルリーグ専用球場(2 面)

連絡責任者
- 末武和己　０９０－１８０１－５３３０（千葉市リーグ事務局長）
- 山根英勇　０９０－８０５１－７７５８（東関東連盟副理事長兼務事務局長）
- 岡田大輔　０９０－９８５４－９３８１（東関東連盟副事務局長）